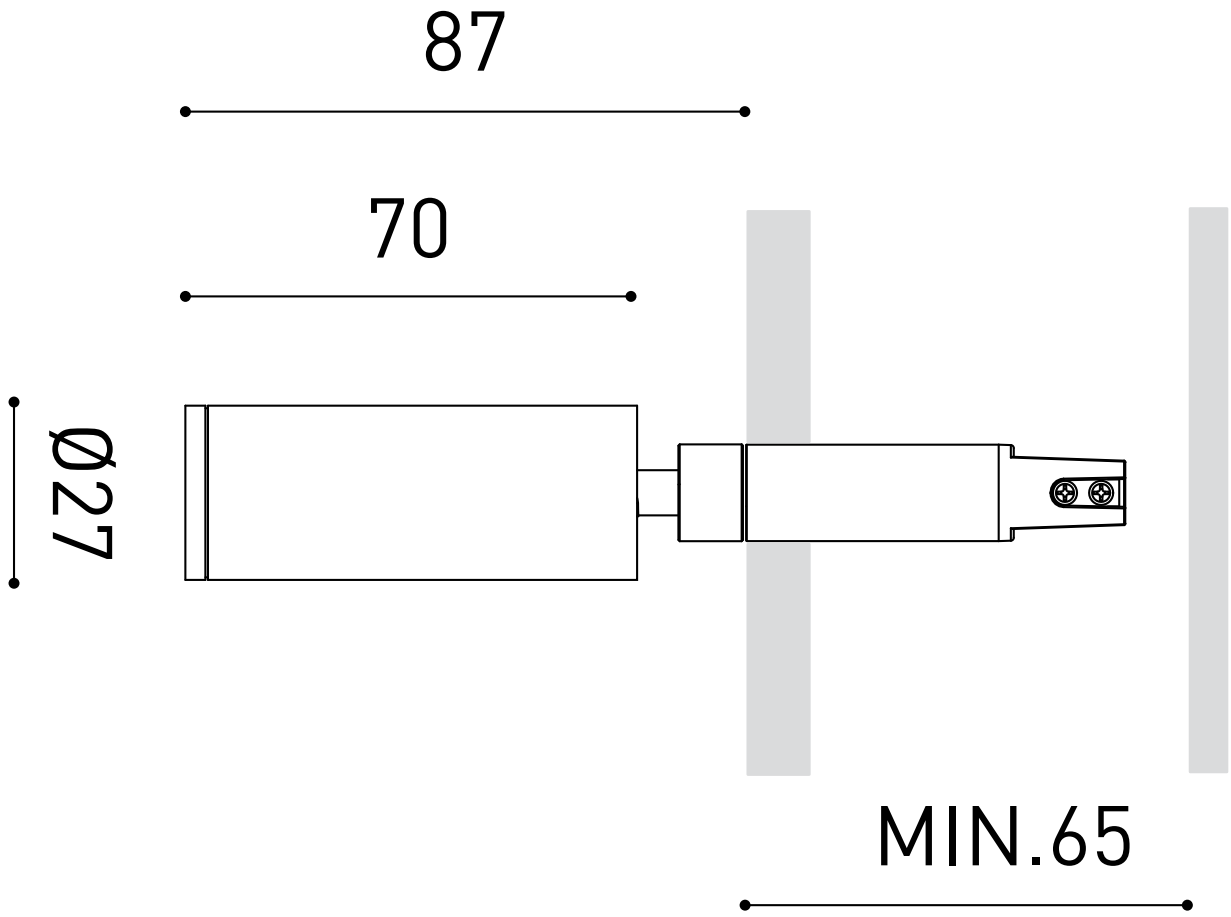
87
70
Ø27
MIN.65